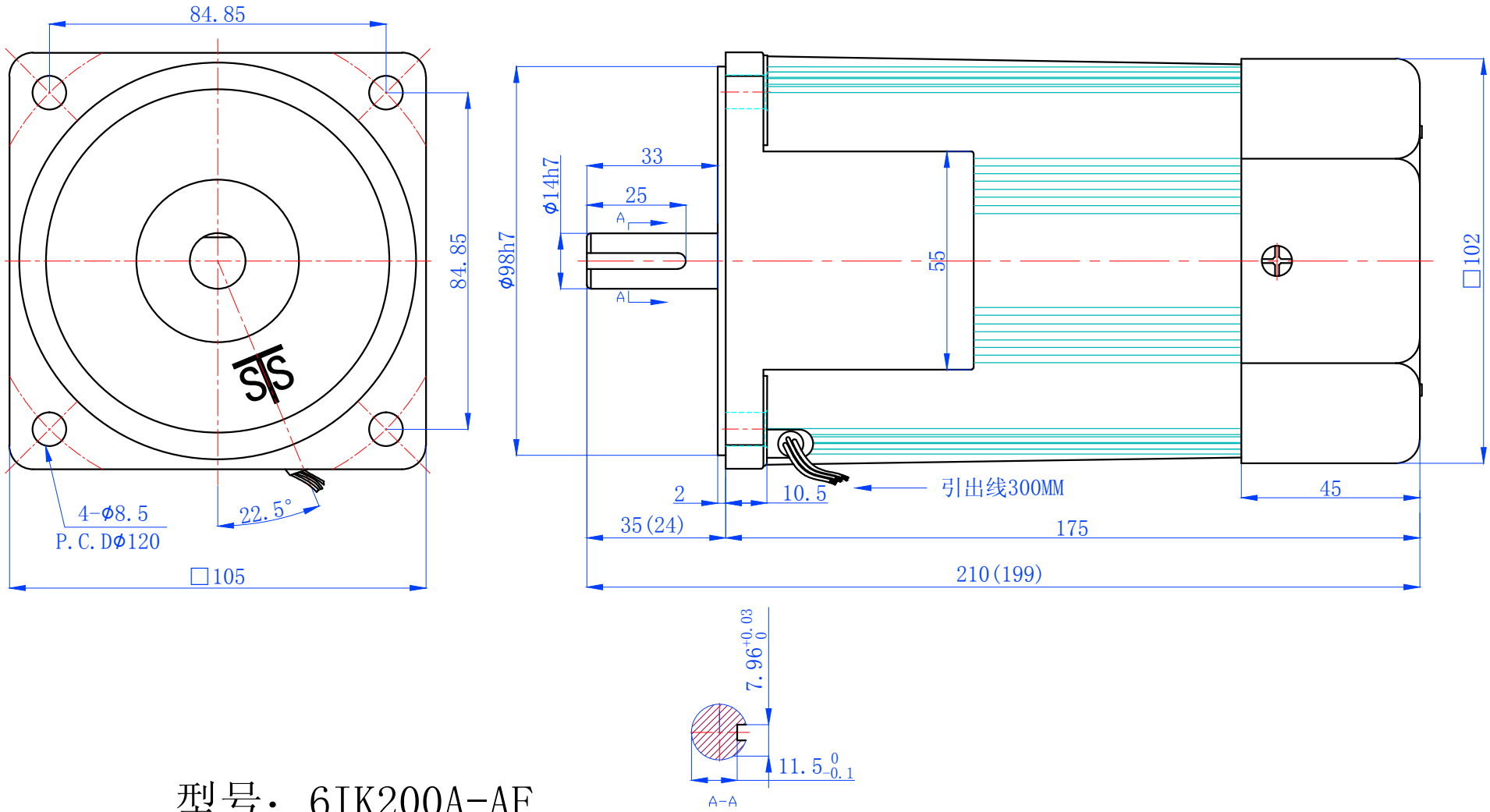

型号：6IK200A-AF

第一角		成钢电机(厦门)有限公司						
		设计		制图	GQ	比例	FREE	外形图
		材料		审核		日期	2014.04.01	